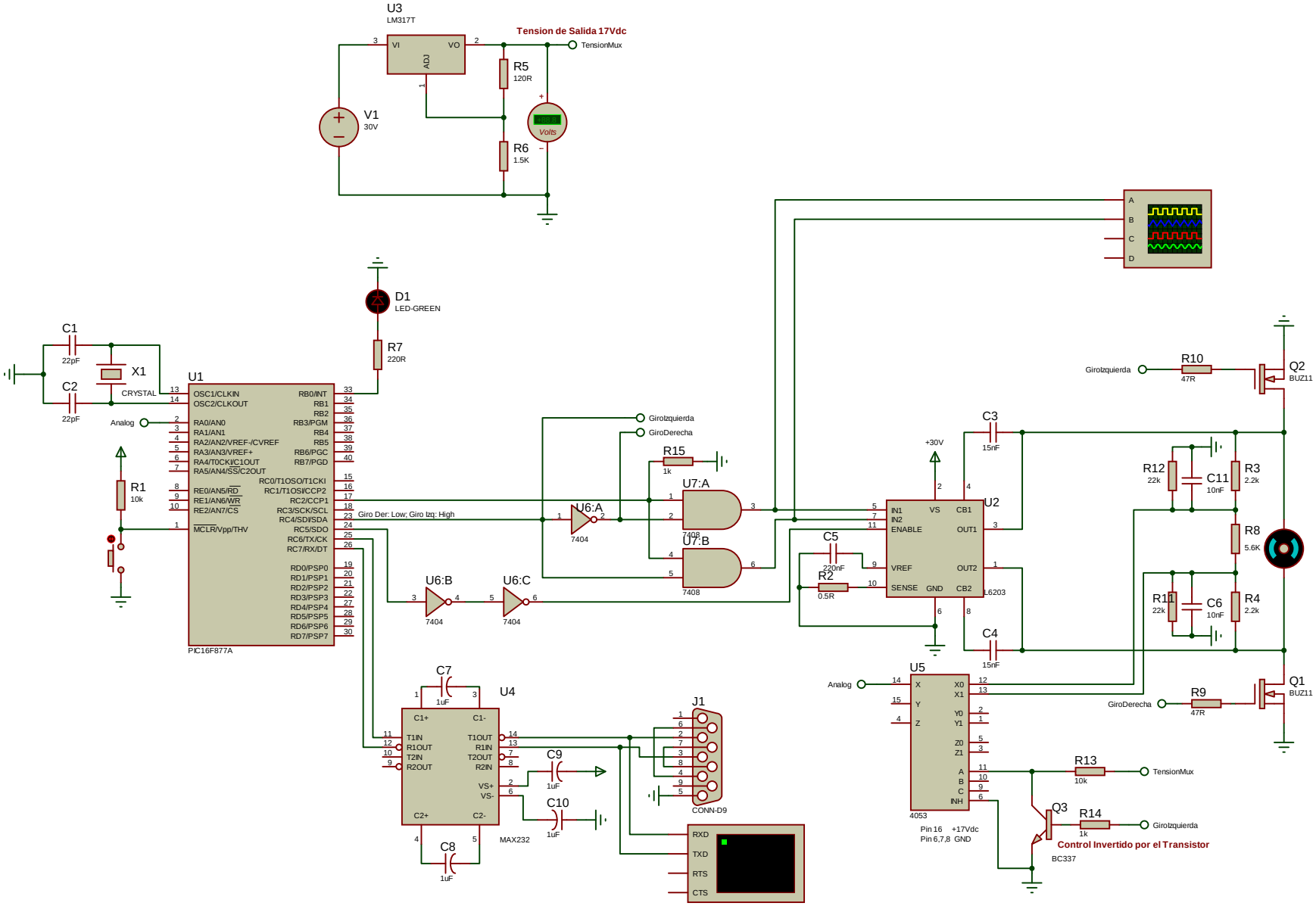
U3
LM317T
VI
VO
ADJ
Tension de Salida 17Vdc
TensionMux
R5
120R
R6
1.5K
V1
30V
Volts
D1
LED-GREEN
R7
220R
C1
22pF
C2
22pF
X1
CRYSTAL
U1
PIC16F877A
Analog
R1
10k
Giro Der: Low; Giro Izq: High
GiroIzquierda
GiroDerecha
R15
1k
U7:A
U7:B
7408
U6:A
U6:B
U6:C
7404
C7
1uF
U4
MAX232
C9
C10
C8
J1
CONN-D9
RXD
TXD
RTS
CTS
+30V
C3
15nF
C5
220nF
R2
0.5R
U2
L6203
C4
15nF
R12
22k
C11
10nF
R3
2.2k
R8
5.6K
R11
22k
C6
10nF
R4
2.2k
R10
47R
Q2
BUZ11
R9
47R
Q1
BUZ11
U5
4053
Pin 16 +17Vdc
Pin 6,7,8 GND
R13
10k
Q3
BC337
R14
1k
Control Invertido por el Transistor