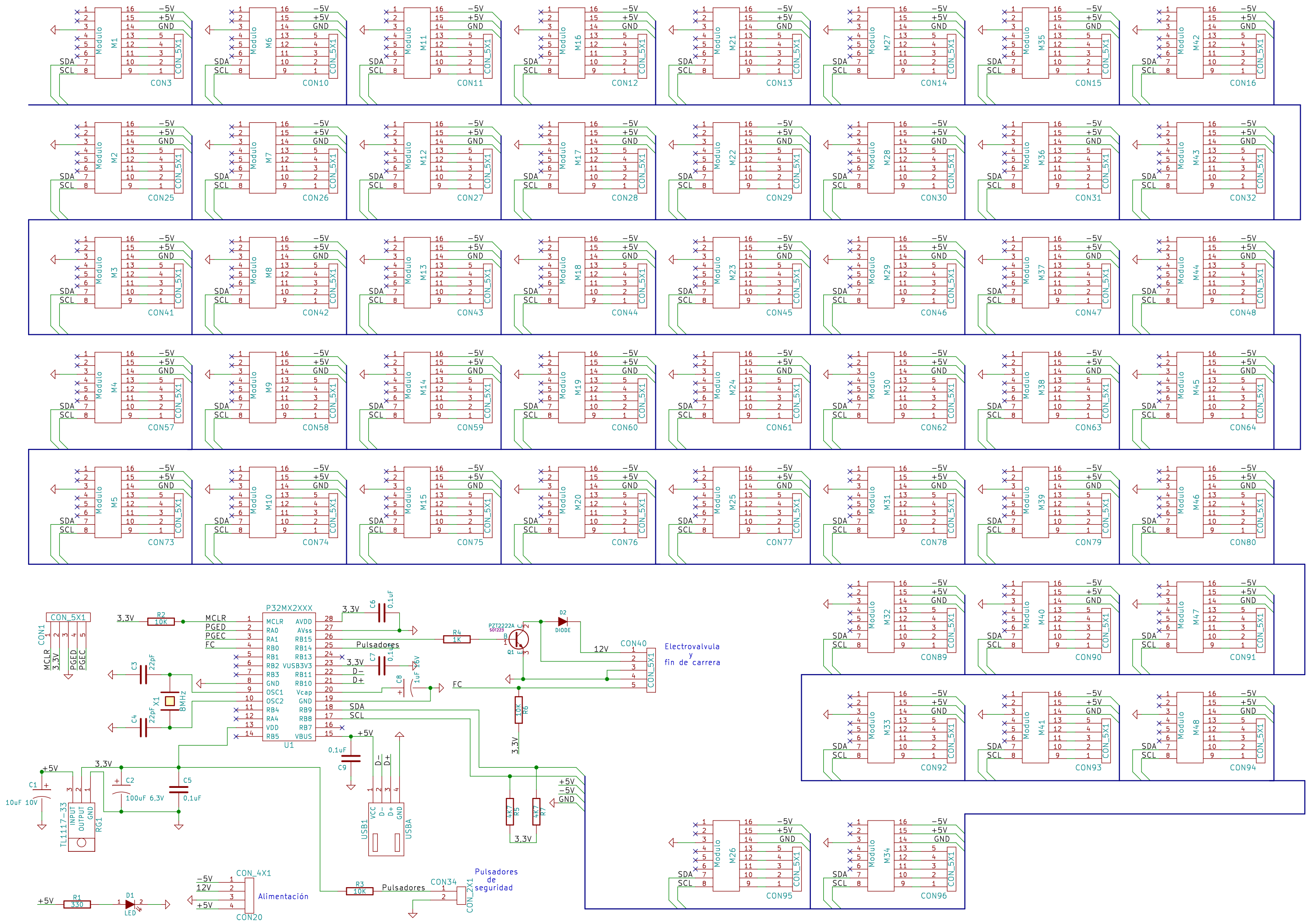
Modulo M1 CON3
Modulo M6 CON10
Modulo M11 CON11
Modulo M16 CON12
Modulo M21 CON13
Modulo M27 CON14
Modulo M35 CON15
Modulo M42 CON16
Modulo M2 CON25
Modulo M7 CON26
Modulo M12 CON27
Modulo M17 CON28
Modulo M22 CON29
Modulo M28 CON30
Modulo M36 CON31
Modulo M43 CON32
Modulo M3 CON41
Modulo M8 CON42
Modulo M13 CON43
Modulo M18 CON44
Modulo M23 CON45
Modulo M29 CON46
Modulo M37 CON47
Modulo M44 CON48
Modulo M4 CON57
Modulo M9 CON58
Modulo M14 CON59
Modulo M19 CON60
Modulo M24 CON61
Modulo M30 CON62
Modulo M38 CON63
Modulo M45 CON64
Modulo M5 CON73
Modulo M10 CON74
Modulo M15 CON75
Modulo M20 CON76
Modulo M25 CON77
Modulo M31 CON78
Modulo M39 CON79
Modulo M46 CON80
Modulo M32 CON89
Modulo M40 CON90
Modulo M47 CON91
Modulo M33 CON92
Modulo M41 CON93
Modulo M48 CON94
Modulo M26 CON95
Modulo M34 CON96
CON_5X1
SDA
SCL
-5V
+5V
GND
CON1
MCLR
3.3V
PGED
PGEC
R2 10K
P32MX2XXX
MCLR
PGED
PGEC
FC
RA0
RA1
RB0
RB1
RB2
RB3
GND
OSC1
OSC2
RB4
RA4
VDD
RB5
AVDD
AVss
RB15
RB14
RB13
VUSB3V3
RB11
RB10
Vcap
GND
RB9
RB8
RB7
VBUS
U1
C3 22pF
C4 22pF
X1 8MHz
C6 0,1uF
C7 0,1uF
C8 1uF 16V
Pulsadores
D-
D+
SDA
SCL
R4 1K
PZT2222A
SOT223
Q1
D2
DIODE
12V
CON40
Electrovalvula
y
fin de carrera
R6 10K
C9 0,1uF
USB1
VCC
D-
D+
GND
USBA
R5 4K7
R7 4K7
C1 10uF 10V
C2 100uF 6,3V
C5 0,1uF
TL1117-33
INPUT
OUTPUT
GND
RG1
R1 330
D1
LED
CON_4X1
Alimentación
R3 10K
CON34
CON_2X1
Pulsadores de seguridad