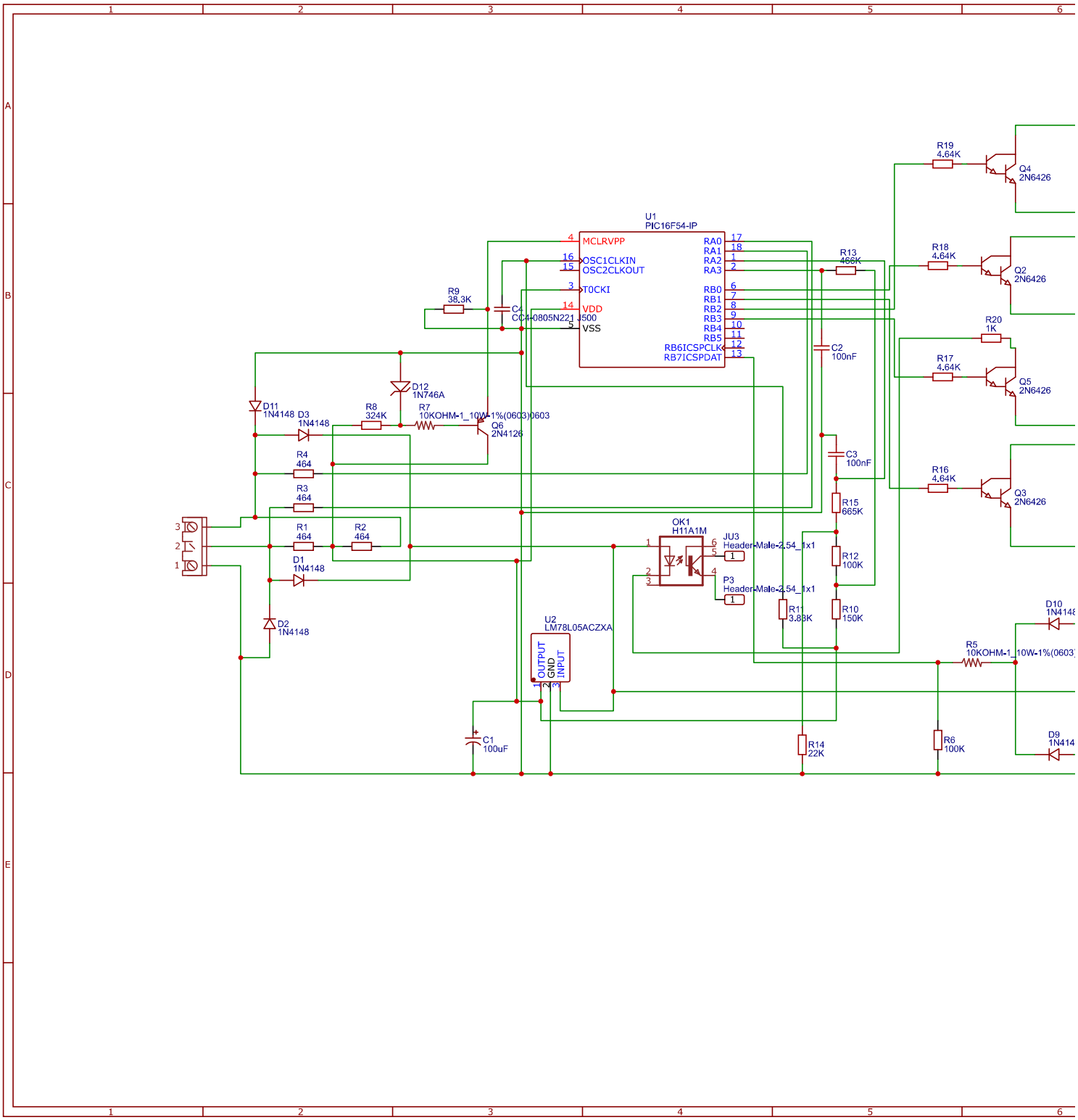
U1
PIC16F54-IP
MCLRVPP
OSC1CLKIN
OSC2CLKOUT
T0CKI
VDD
VSS
RA0
RA1
RA2
RA3
RB0
RB1
RB2
RB3
RB4
RB5
RB6ICSPCLK
RB7ICSPDAT
R9
38.3K
C4
CC41-0805N221J500
R13
466K
C2
100nF
C3
100nF
R15
665K
R12
100K
R10
150K
R11
3.83K
R14
22K
R6
100K
R19
4.64K
R18
4.64K
R20
1K
R17
4.64K
R16
4.64K
Q4
2N6426
Q2
2N6426
Q5
2N6426
Q3
2N6426
D12
1N746A
D11
1N4148
D3
1N4148
R8
324K
R7
10KOHM-1_10W-1%(0603)0603
Q6
2N4126
R4
464
R3
464
R1
464
R2
464
D1
1N4148
D2
1N4148
OK1
H11A1M
JU3
Header-Male-2.54_1x1
P3
Header-Male-2.54_1x1
U2
LM78L05ACZXA
OUTPUT
GND
INPUT
C1
100uF
R5
10KOHM-1_10W-1%(0603)
D10
1N4148
D9
1N414