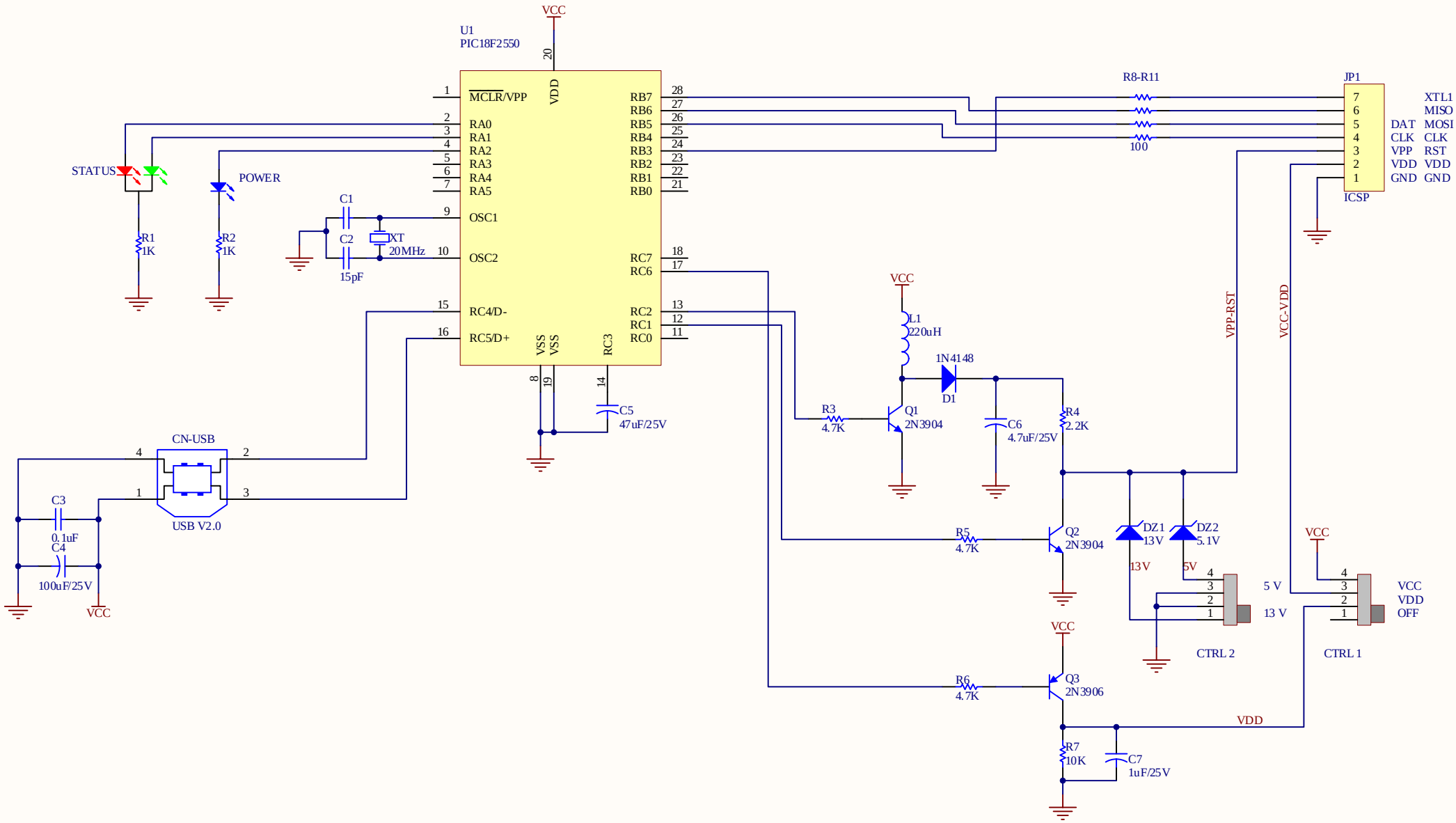

Title	**Programador de PICs. (Eclipse)**		*Programador de Pics Series(16F, 18F y dsPIC) Freeware Realizado: Eclipse Modificado: MicroExpert*
Size: A4	Number: 1	Revision: 1	
Date: 27/10/2007	Time: 20:49:12	Sheet 1 of 1	
File: D:\Archivos de programa\Altium2004\Examples\hardware\Sheet1.SchDoc			

Altium
Making Electronics Design Easier™